ROBODRILL α-D21S*i*B Спецификация

ROBODRILL α - D21S*i*B		
Перемещения X/Y/Z	мм	300 x 300 (+100) x 330
Максимальная длина инструмента (0–24,000 об/мин)	мм	190
Максимальный диаметр инструмента	мм	80
Размер стола	мм	630 x 330
Максимальная нагрузка на стол	кг	200
Максимальный вес инструмента (0–24,000 об/мин)	кг	3
Расстояние от торца шпинделя до стола (со вставкой HC100)	мм	250-580
Контроллер		31*i*-B
Частота вращения шпинделя	об/мин	10000 | 24000
Нагрузка на шпиндель 10000 об/мин (1мин)	Нм | кВт	80 | 14.2
Нагрузка на шпиндель 10000 об/мин (непрерывная работа)	Нм | кВт	13.6 | 4
Нагрузка на шпиндель 24000 об/мин (1мин)	Нм | кВт	35 | 26
Нагрузка на шпиндель 24000 об/мин (непрерывная работа)	Нм | кВт	7.5 | 5.5
Ускоренные перемещения X/Y/Z	м/мин	48
Программируемая подача резания	мм/мин	30000
Ускорение X/Y/Z [G] (100кг нагрузка на стол, 2кг инструмент)		1.6/1.2/1.6
Количество инструментов		21
Время смены инструмента (2кг инструмент, от стружки до стружки)	сек	1.6
Стандарт ответной части шпинделя BT30/SK30 DIN 69871A		○
Стандарт ответной части шпинделя BBT30		●
Двунаправленная точность позиционирования оси (ISO230-2:1988)	мм	0.006 - 0.020
Двунаправленная повторяемость позиционирования оси (ISO230-2:1997,2006)	мм	< 0.004
Потребление сжатого воздуха	Л/мин | МПа	150 | 0.35–0.55
Масса станка/с DDR-T	тонн	2/2.2

- Не доступно ● Доступно ○ Опционально

 Техническая информация может быть изменена без предварительного уведомления. Все права защищены. © 2019 FANUC Europe Corporation
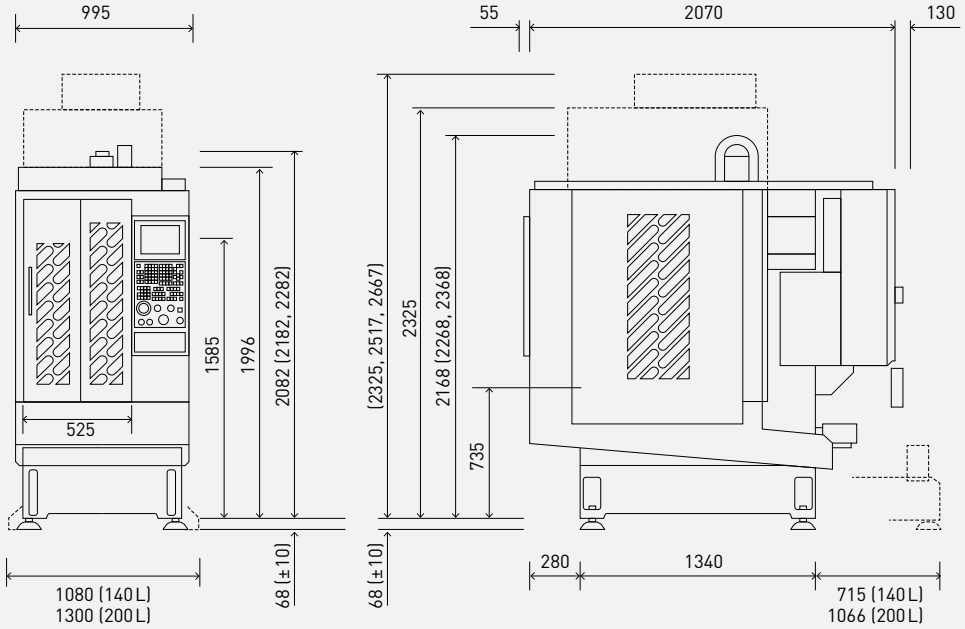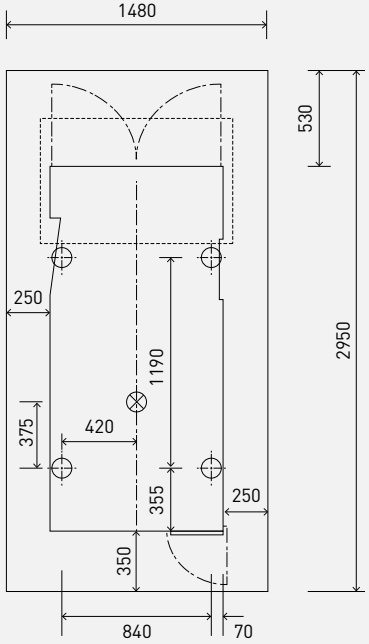
ROBODRILL α-D21S*i*B Размеры